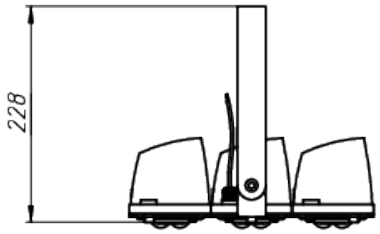

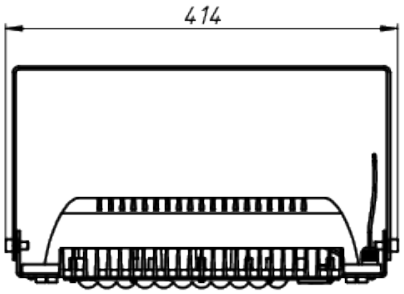

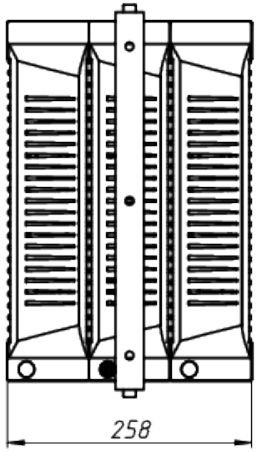

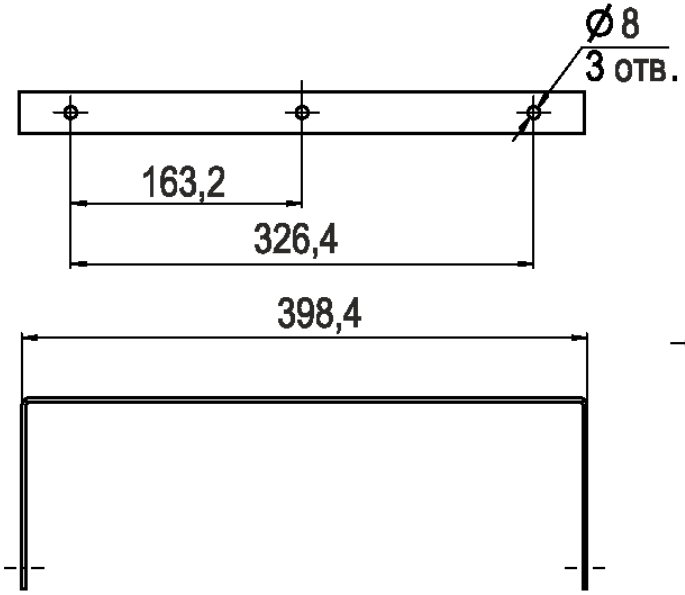

A

ЛАДЗАВОД
СВЕТОТЕХНИКИ

*Документ сгенерирован автоматически. Дата генерации: 25-11-2024

Изм.	Лист	№ докум.	Подп.	Дата	LAD LED R500-3-0-6-165L	Лист 1